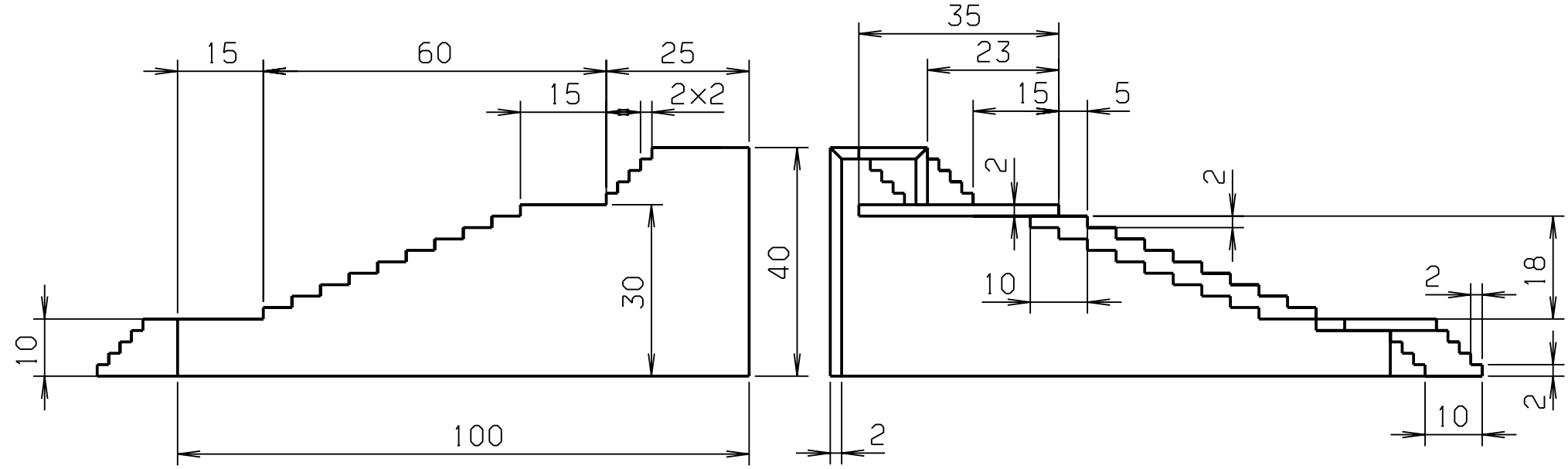
15
60
25
15
2×2
40
30
10
100
35
23
15
5
2
2
10
2
18
2
10
2

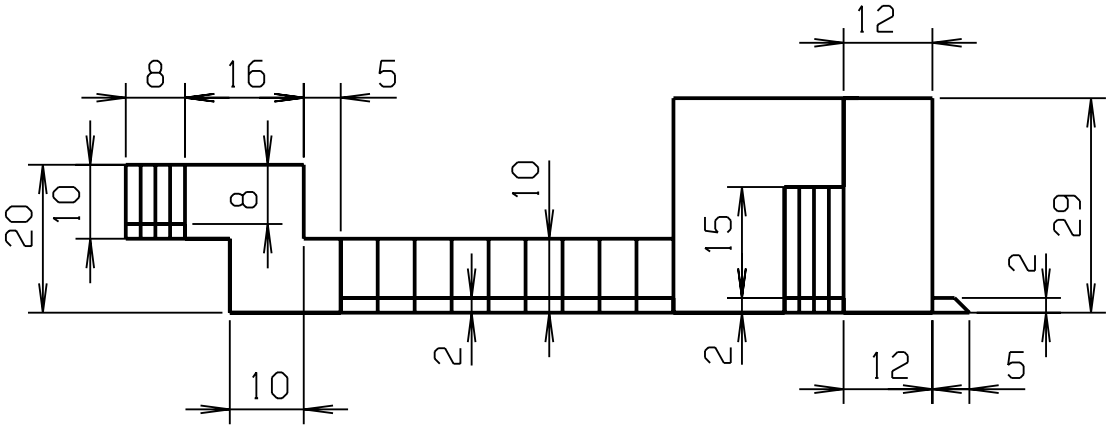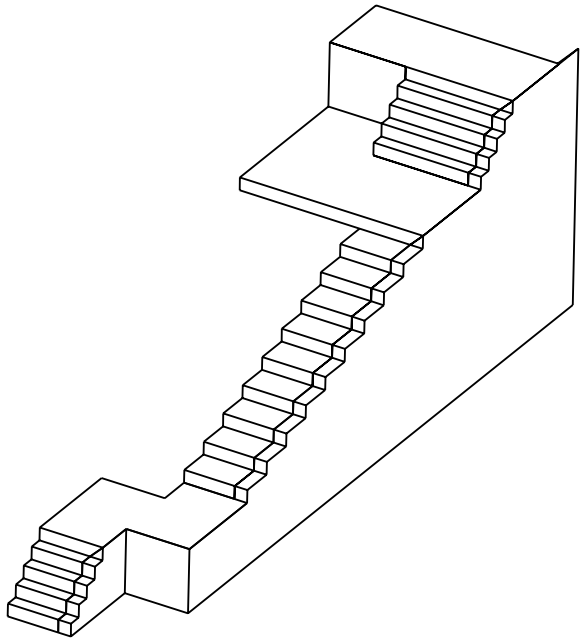
8
16
5
12
20
10
8
10
15
29
2
2
2
10
12
5