ACCESSORI PER IL CABLAGGIO

Accessori per fascette | BAF

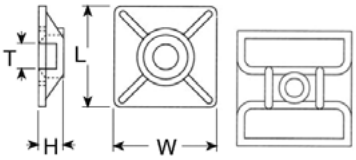

1F460334 1F460333

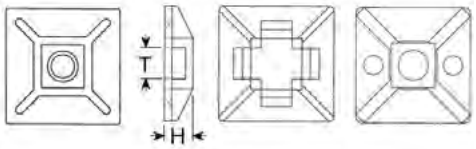

1F460332 1F460329 1F460330

MODELLO Base adesiva per fascetta
ADESIVO FMS 307
MATERIALE Nylon 6/6 UL94 V2 / FMS 301
COLORE Naturale
UNITÀ DI MISURA mm
CONFEZIONE 1000 pezzi

Codici	"L"	"W"	"H"	Foro montaggio	"T"
1F460329	12.5	12.5	3.2	4	3.2
1F460330	19.4	19.4	3.9	3.45	4.84
1F460332	28	28	4	4	5.0
1F460333	28	28	4	2	5.0
1F460334	18	18	4.5	4	4.5

Accessori per fascette | BAF

NOVITA'

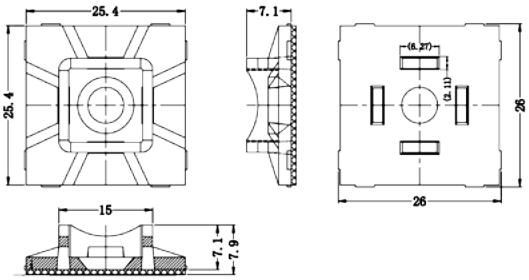

MODELLO Base adesiva per fascetta
ADESIVO FMS 307
MATERIALE Nylon 6/6 UL94 V2 / FMS 301
Nylon 6/6 UL94 V0 / FMS 306
COLORE Naturale
UNITÀ DI MISURA mm
CONFEZIONE 500 pezzi

Codice		Misure adesivo
Nylon 6/6	Nylon V0	
9F60631	9F60632	25.0*25.0A*0.8

Accessori per fascette | BAF

NOVITA'

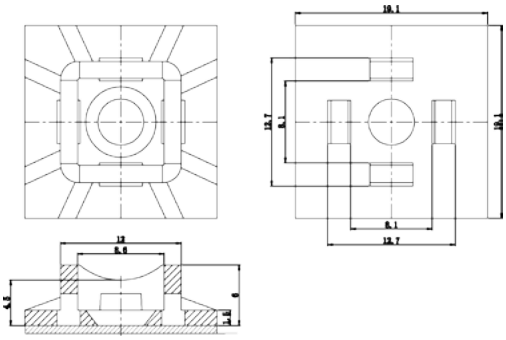

MODELLO Base adesiva per fascetta
ADESIVO FMS 307
MATERIALE Nylon 6/6 UL94 V2 / FMS 301
COLORE Naturale
UNITÀ DI MISURA mm
CONFEZIONE 1000 pezzi

Codice	Misure adesivo
9F60629	19.0*19.0A*0.8